м-35

Окно №1

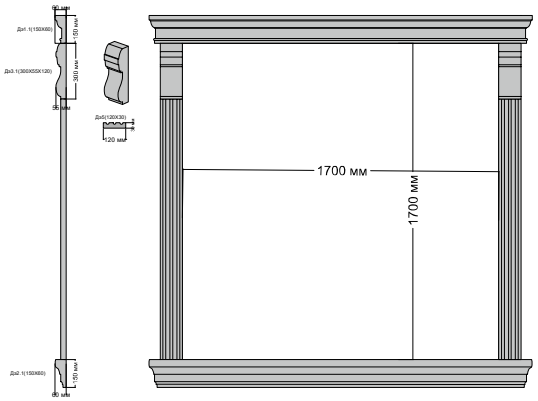

Дэ1.1(150Х60)
без покр. 805тг.м.п.
с покр. 1975тг.м.п.

Дэ3.1(300Х55Х120)
без покр. 440тг.шт.
с покр. 840тг.шт.

Дэ2.1(150Х60)
без покр. 805тг.м.п.
с покр. 1865тг.м.п.

Дэ5.(120Х30)
без покр. 405тг.м.п.
с покр. 1330тг.м.п.

м-30

Окно №1

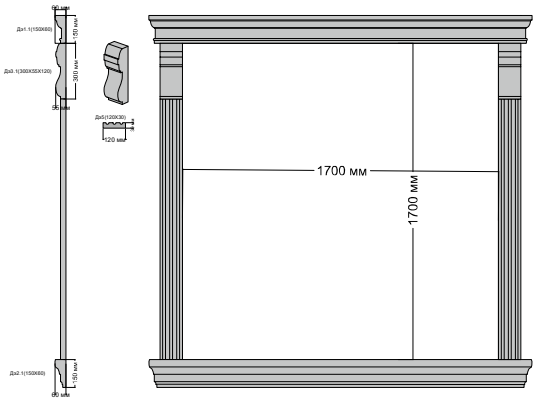

Дэ1.1(150Х60)
без покр. 730тг.м.п.
с покр. 1900тг.м.п.

Дэ3.1(300Х55Х120)
без покр. 415тг.шт.
с покр. 815тг.шт.

Дэ2.1(150Х60)
без покр. 730тг.м.п.
с покр. 1790тг.м.п.

Дэ5.(120Х30)
без покр. 365тг.м.п.
с покр. 1290тг.м.п.

Руст угловой №1

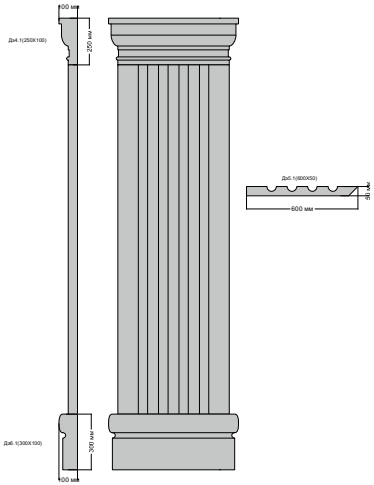

Дэ4.1(250Х100)
без покр. 1595тг.шт.
с покр. 3180тг.шт.

Дэ5.1(50Х600)
без покр. 3440тг.м.п.
с покр. 6730тг.м.п.

Дэ6.1(300Х100)
без покр. 1920тг.шт.
с покр.3645тг.шт.

Руст угловой №1

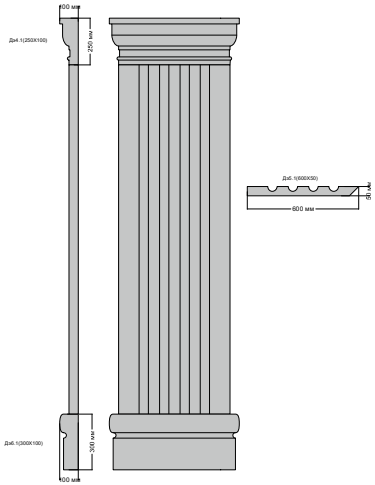

Дэ4.1(250Х100)
без покр. 1465тг.шт.
с покр. 3060тг.шт.

Дэ5.1(50Х600)
без покр. 3120тг.м.п.
с покр. 6410тг.м.п.

Дэ6.1(300Х100)
без покр. 1760тг.шт.
с покр. 3500тг.шт.

Окно №2

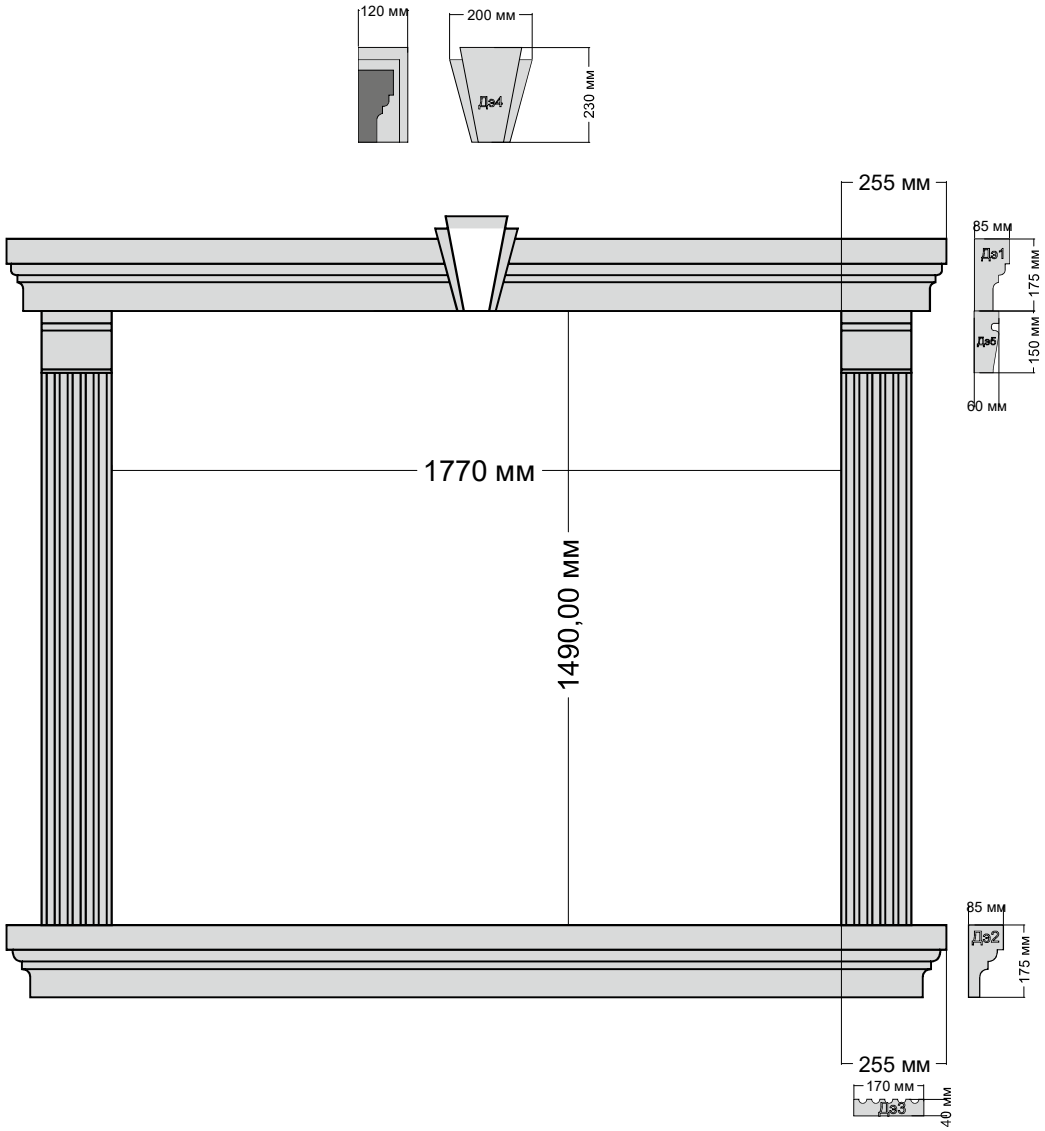

М-35

Дэ1(175Х85)
без покр. 1435тг.м.п.
с покр. 2865тг.м.п.

Дэ2.(175Х85)
без покр. 1290тг.м.п.
с покр. 2700тг.м.п.

Дэ3(170Х40)
без покр. 780тг.м.п.
с покр. 2090тг.м.п.

Дэ4.(230Х200Х120)
без покр. 540тг.шт.
с покр. 980тг.шт.

Дэ5.(150Х60Х170)
без покр. 375тг.шт.
с покр. 725тг.шт.

М-30

Дэ1(175Х85)
без покр. 1300тг.м.п.
с покр. 2730тг.м.п.

Дэ2.(175Х85)
без покр. 1170тг.м.п.
с покр. 2575тг.м.п.

Дэ3(170Х40)
без покр. 710тг.м.п.
с покр. 2020тг.м.п.

Дэ4.(230Х200Х120)
без покр. 500тг.шт.
с покр. 940тг.шт.

Дэ5.(150Х60Х170)
без покр. 360тг.шт.
с покр. 710тг.шт.

Окно №3

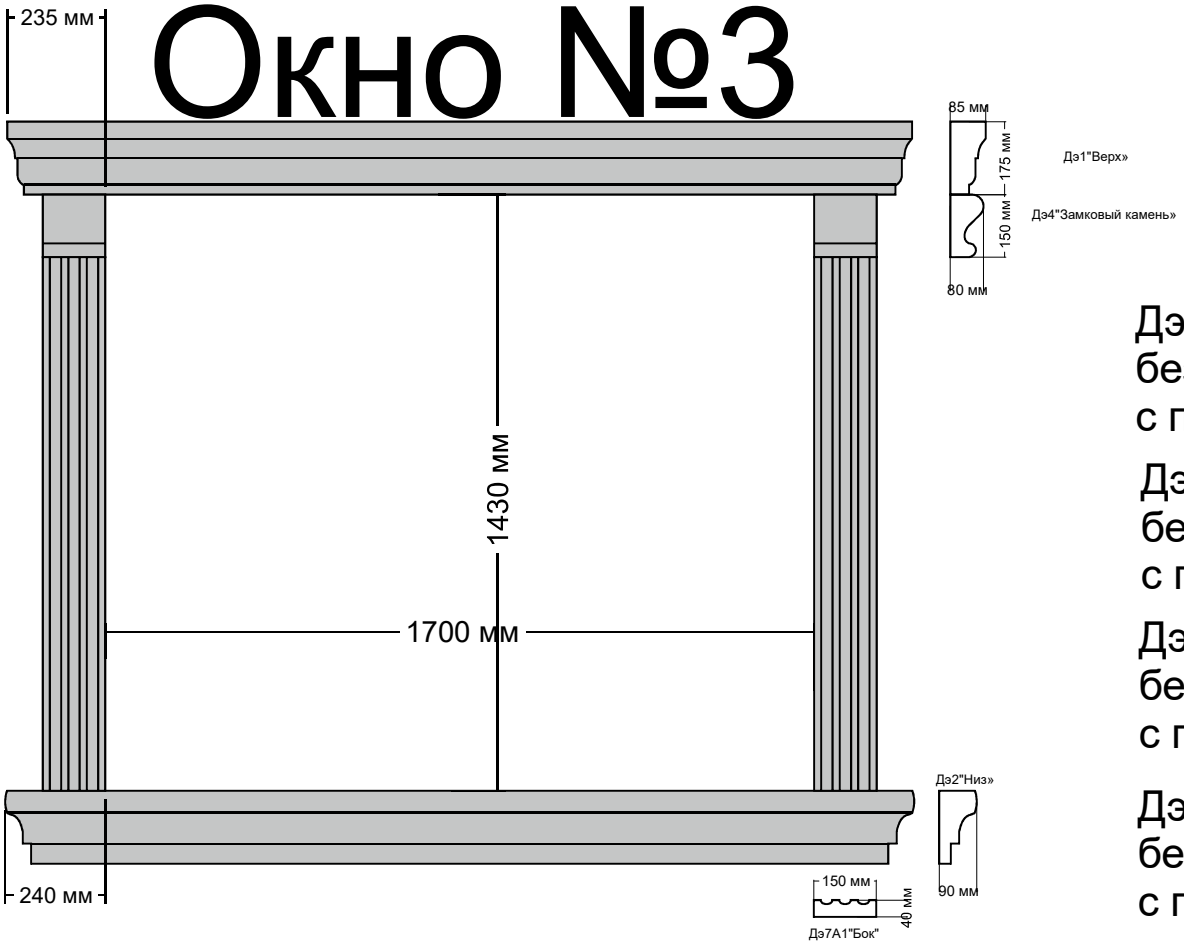

м-35

Дэ1(175Х85)
без покр. 1475тг.м.п.
с покр. 2865тг.м.п.

Дэ2.(175Х90)
без покр. 1290тг.м.п.
с покр. 2695тг.м.п.

Дэ7А1(150Х40)
без покр. 780тг.м.п.
с покр. 1895тг.м.п.

Дэ4.(150Х80Х150)
без покр. 375тг.шт.
с покр. 780тг.шт.

м-30

Дэ1(175Х85)
без покр. 1340тг.м.п.
с покр. 2730тг.м.п.

Дэ2.(175Х90)
без покр. 1170тг.м.п.
с покр. 2580тг.м.п.

Дэ7А1(150Х40)
без покр. 710тг.м.п.
с покр. 1825тг.м.п.

Дэ4.(150Х80Х150)
без покр. 360тг.шт.
с покр. 765тг.шт.

Окно №4

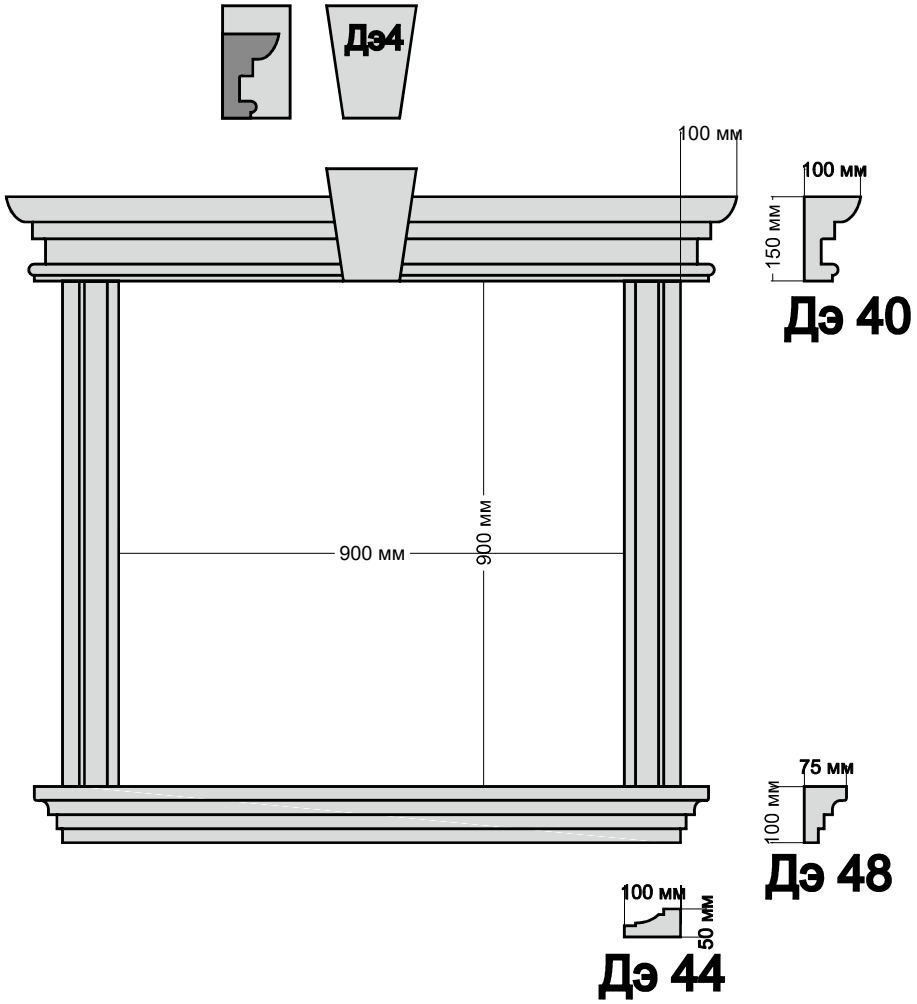

м-35

Дэ40верх(150х100)
без покр 1175тг.м.п.
с покр 2820тг.м.п.

Дэ48низ(100х75)
без покр 575тг.м.п.

с покр 1615тг.м.п.

Дэ44бок(100х50)
без покр 410тг.м.п.
с покр 1225тг.м.м.

Дэ4корона(160х200х120)
без покр 550тг.шт.
с покр 970тг.шт.

м-30

Дэ40верх(150х100)
без покр 1065тг.м.п.
с покр 2710тг.м.п.

Дэ48низ(100х75)
без покр 520тг.м.п.

с покр 1560тг.м.п.

Дэ44бок(100х50)
без покр 370тг.м.п.
с покр 1185тг.м.м.

Дэ4корона(160х200х120)
без покр 520тг.шт.
с покр 940тг.шт.

Окно№5

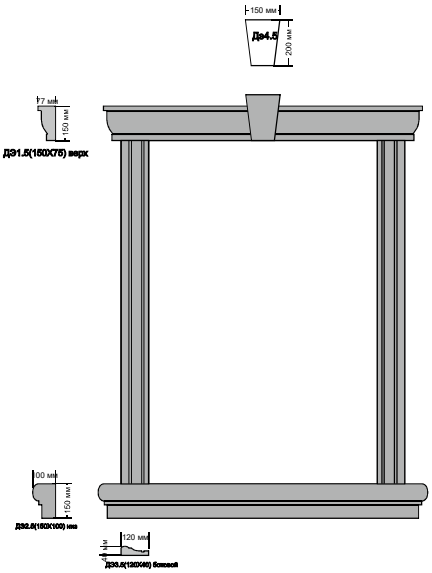

м-35

Дэ1.5верх(150х77)
без покр 1010тг.м.п.
с покр 2260тг.м.п.

Дэ2.5низ(150х100)
без покр 1435тг.м.п.
с покр 2835тг.м.п.

Дэ3.5бок(120х40)
без покр 430тг.м.п.
с покр 1250тг.м.м.

Дэ4.5корона(150х200х100)
без покр 550тг.шт.
с покр 970тг.шт.

м-30

Дэ1.5верх(150х77)
без покр 920тг.м.п.
с покр 2170тг.м.п.

Дэ2.5низ(150х100)
без покр 1300тг.м.п.
с покр 2700тг.м.п.

Дэ3.5бок(120х40)
без покр 390тг.м.п.
с покр 1210тг.м.м.

Дэ4.5корона(150х200х100)
без покр 520тг.шт.
с покр 940тг.шт.

Окно №6

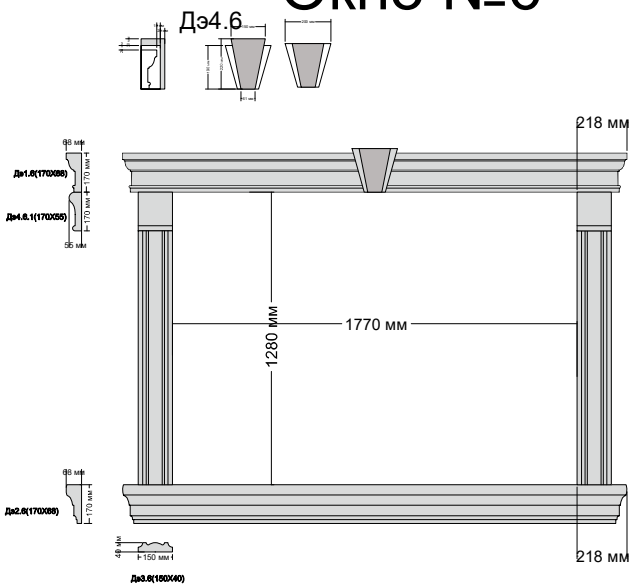

м-35	м-30
Дэ1.6верх(170х68) без покр 955тг.м.п. с покр 2285тг.м.п.	Дэ1.6верх(170х68) без покр 870тг.м.п. с покр 2195тг.м.п.
Дэ2.6низ(170х68) без покр 955тг.м.п. с покр 2155тг.м.п.	Дэ2.6низ(170х68) без покр 870тг.м.п. с покр 2070тг.м.п.
Дэ3.6бок(150х40) без покр 520тг.м.п. с покр 1505тг.м.м.	Дэ3.6бок(150х40) без покр 475тг.м.п. с покр 1460тг.м.м.
Дэ4.6.1замвый камень(170х55х150) без покр 330тг.шт. с покр 625тг.шт.	Дэ4.6.1замвый камень(170х55х150) без покр 320тг.шт. с покр 615тг.шт.
Дэ4.6корона(150х200х100) без покр 760тг.шт. с покр 1390тг.шт.	Дэ4.6корона(150х200х100) без покр 710тг.шт. с покр 1330тг.шт.

Окно №7

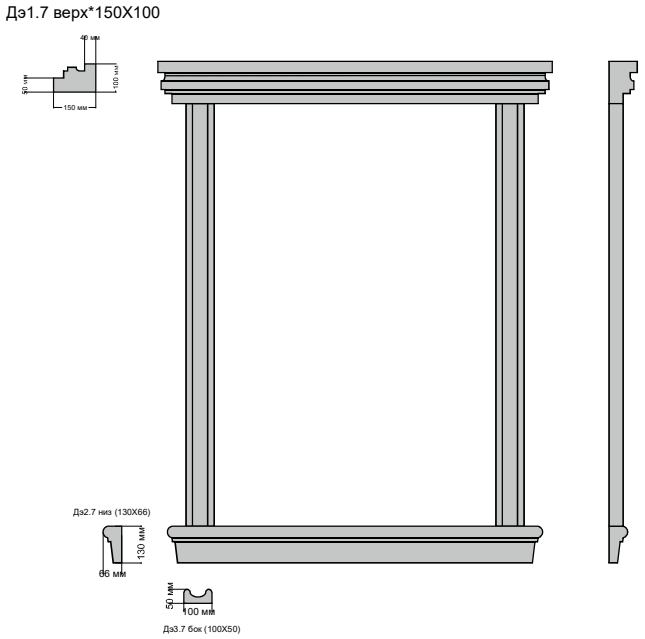

м-35

Дэ1.7верх(150х100)
без покр 1435тг.м.п.
с покр 3030тг.м.п.

Дэ2.7низ(130х66)
без покр 740тг.м.п.
с покр 1750тг.м.п.

Дэ3.7бок(100х50)
без покр 495тг.м.п.
с покр 1420тг.м.м.

м-30

Дэ1.7верх(150х100)
без покр 1300тг.м.п.
с покр 2895тг.м.п.

Дэ2.7низ(130х66)
без покр 670тг.м.п.
с покр 1680тг.м.п.

Дэ3.7бок(100х50)
без покр 450тг.м.п.
с покр 1375тг.м.м.

Окно№8

дэ4.8

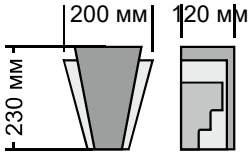

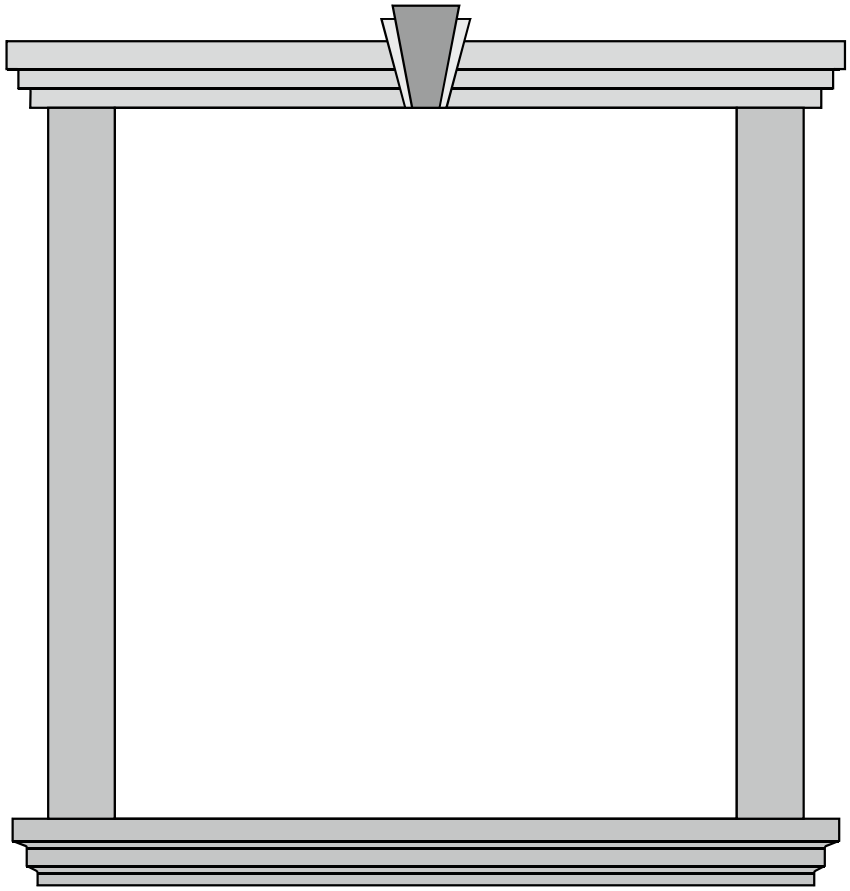

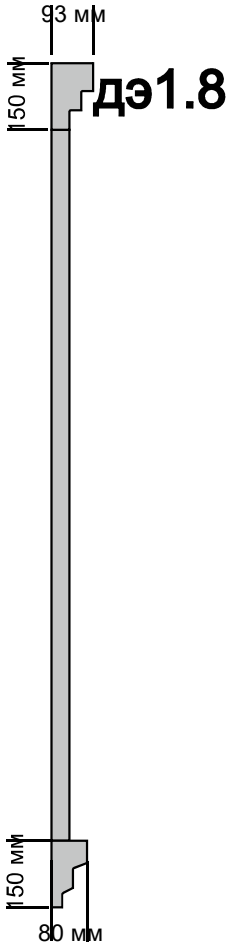

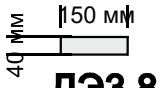

м-35

Дэ1.8(150Х93)
без покр. 1325тг.м.п.
с покр. 2760тг.м.п.

Дэ2.8(150Х80)
без покр. 995тг.м.п.
с покр. 2240тг.м.п.

Дэ3.8(150Х40)
без покр. 715тг.м.п.
с покр. 1705тг.м.п.

Дэ4.8(230Х200Х120)
без покр. 760тг.шт.
с покр. 1390тг.шт.

м-30

Дэ1.8(150Х93)
без покр. 1200тг.м.п.
с покр. 2635тг.м.п.

Дэ2.8(150Х80)
без покр. 900тг.м.п.
с покр. 2145тг.м.п.

Дэ3.8(150Х40)
без покр. 650тг.м.п.
с покр. 1640тг.м.п.

Дэ4.8(230Х200Х120)
без покр. 710тг.шт.
с покр. 1330тг.шт.

Окно №9

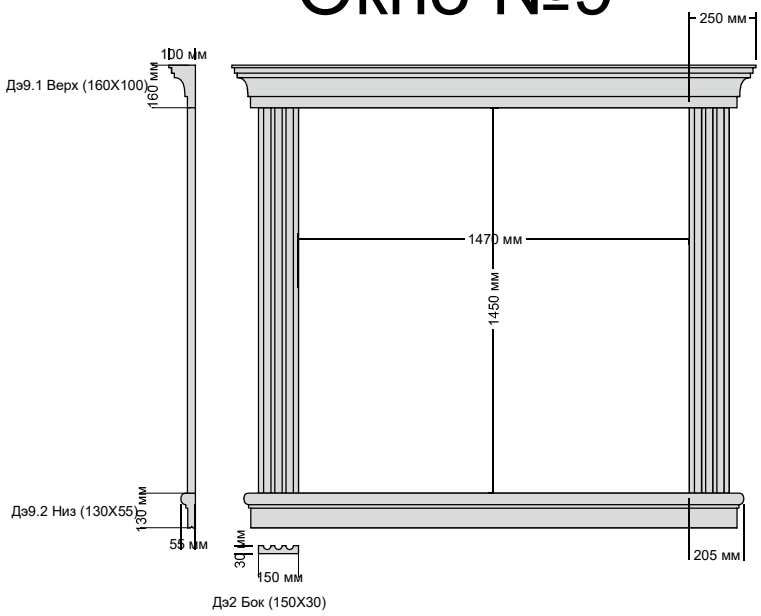

м-35

Дэ9.1(160Х100)
без покр 990тг.м.п.
с покр 2455тг.м.п.

Дэ9.2(130Х55)
без покр 610тг.м.п.
с покр 1585тг.м.п.

Дэ9.3(150Х30)
без покр 540тг.м.п.
с покр 1655тг.м.п.

м-30

Дэ9.1(160Х100)
без покр 900тг.м.п.
с покр 2365тг.м.п.

Дэ9.2(130Х55)
без покр 550тг.м.п.
с покр 1525тг.м.п.

Дэ9.3(150Х30)
без покр 490тг.м.п.
с покр 1605тг.м.п.

Окно №10

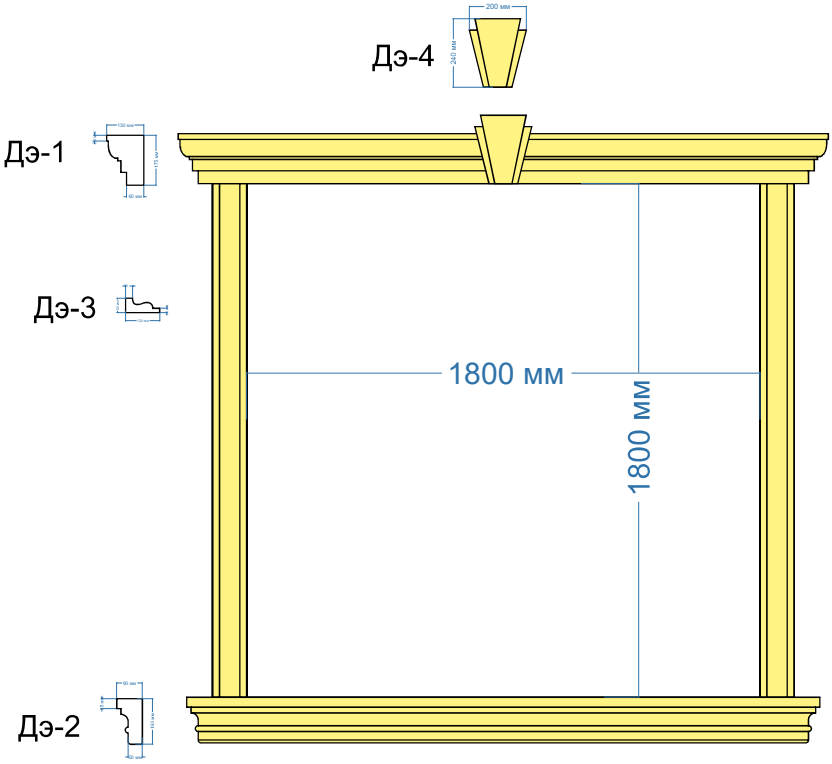

м-35

Дэ-1
без покр 1910тг м/п
с покр 3715тг м/п

Дэ-2
без покр 1145тг м/п
с покр 2595тг м/п

Дэ-3
без покр 490тг м/п
с покр 1405тг м/п

Дэ-3
без покр 640тг м/п
с покр 1050тг м/п

м-30

Дэ-1
без покр 1735тг м/п
с покр 3540тг м/п

Дэ-2
без покр 1040тг м/п
с покр 2490тг м/п

Дэ-3
без покр 445тг м/п
с покр 1360тг м/п

Дэ-3
без покр 710тг м/п
с покр 1330тг м/п